CHERY BONUS 3

Артикул:Сталь 111.0913.1 Защита двигателя и КПП

Кузов: Седан
Год выпуска: 2014-
Объем двигателя: 1,5
Тип КПП: МКПП

СОСТАВ КРЕПЕЖА

1.Болт М6х25..... 5 Шт.
2.Болт М10х30..... 2 Шт.
3.Шайба 6..... 5 Шт.
4.Шайба 10..... 2 Шт.
5.Втулка h=6 мм..... 2 Шт.
6.Гайка закладная М10х65/20..... 2 Шт.
7.Лючок..... 1 Шт.

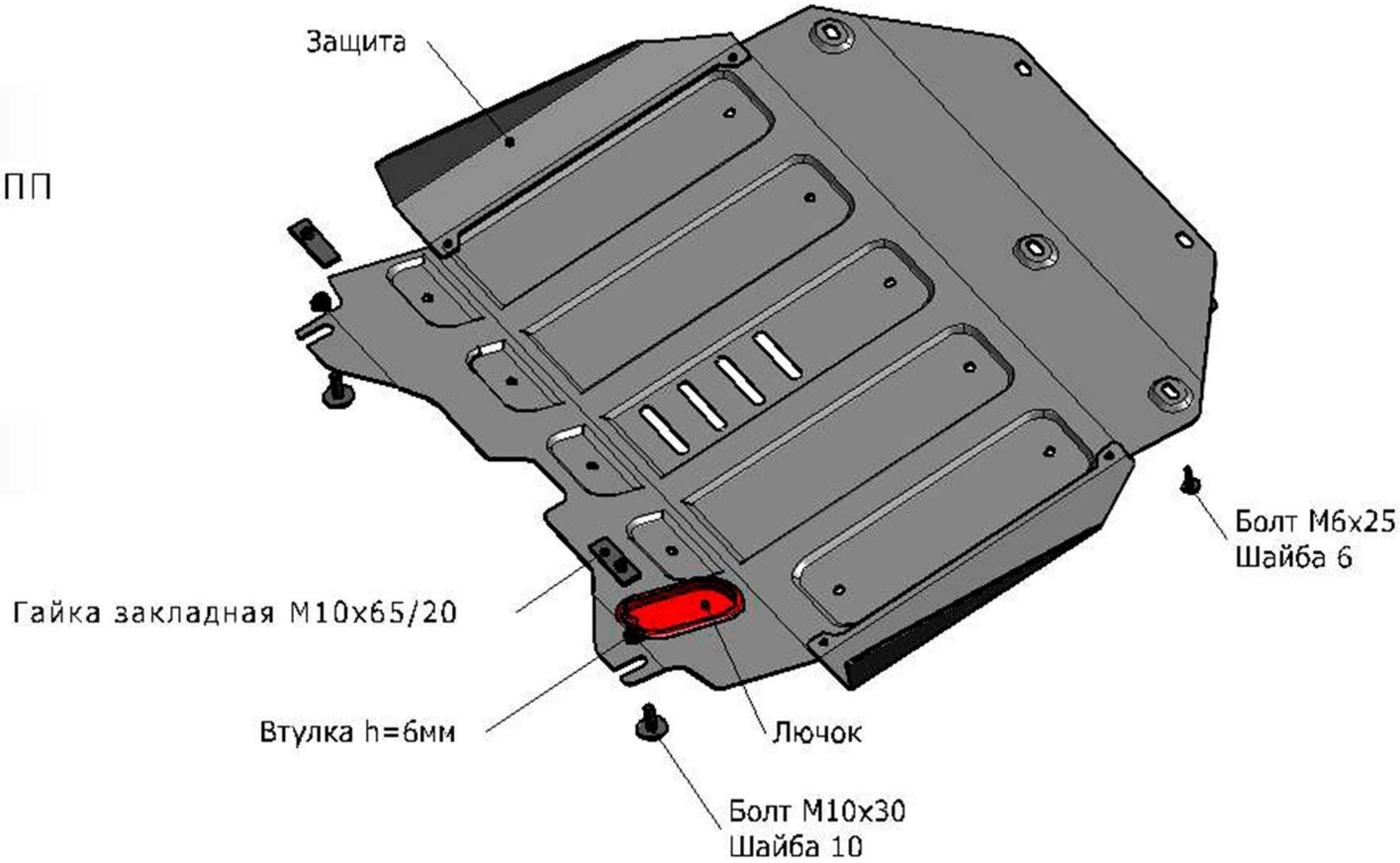

ИНСТРУКЦИЯ ПО УСТАНОВКЕ

1.Выкрутить пять болтов крепления штатного пластикового пыльника в передней части автомобиля.

2.Установить гайки закладные М10х65/20 над отверстиями в задней части подрамника и вкрутить в них болты М10х30 через втулки h=6 мм на несколько оборотов.

3.Надеть заднюю часть защиты на установленные болты М10х30 через втулки h=6 мм, переднюю часть защиты крепить болтами М6х25 к штатным резьбовым отверстиям.

4.Затянуть все резьбовые соединения. (М10-50 Нм, М8-30 Нм, М6-10 Нм).
Замена масла в двигателя без снятия защиты возможна на автомобилях собъемом двигателя V - 1,5.

авто БРОНЯ