ИНСТРУКЦИЯ ПО УСТАНОВКЕ **111.1869.1**

ЗАЩИТА РЕДУКТОРА **333.1869.1**

RIVAL

WWW.RIVALAUTO.COM

МАРКА	МОДЕЛЬ	ГОД ВЫПУСКА	ОБЪЕМ ДВИГАТЕЛЯ	ТИП КПП	ТИП ПРИВОДА
Ford	Kuga	2013-2016	1.6T; 2.0D	АКПП	ПОЛНЫЙ
Ford	Kuga	2016-	1.5T	АКПП	ПОЛНЫЙ

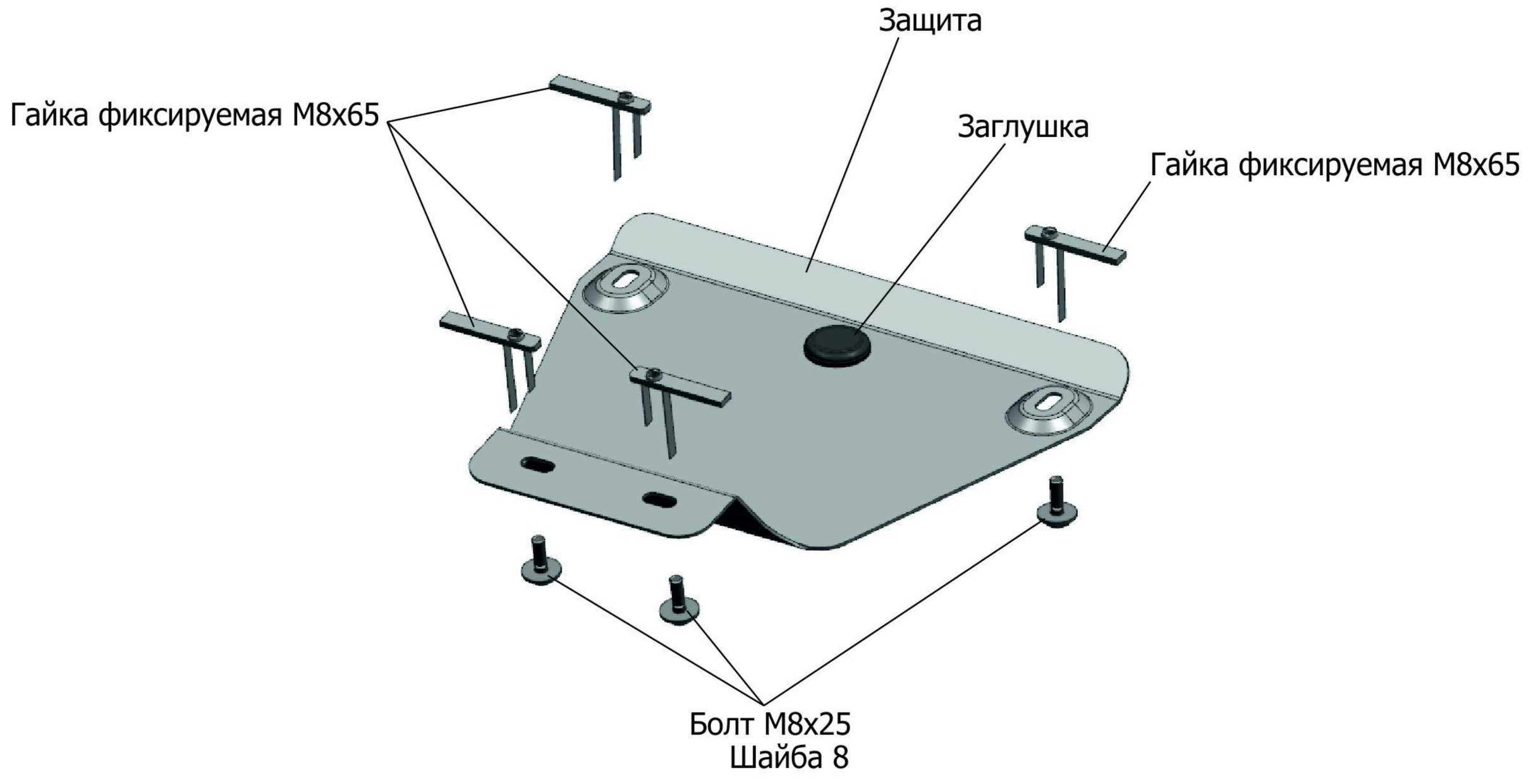

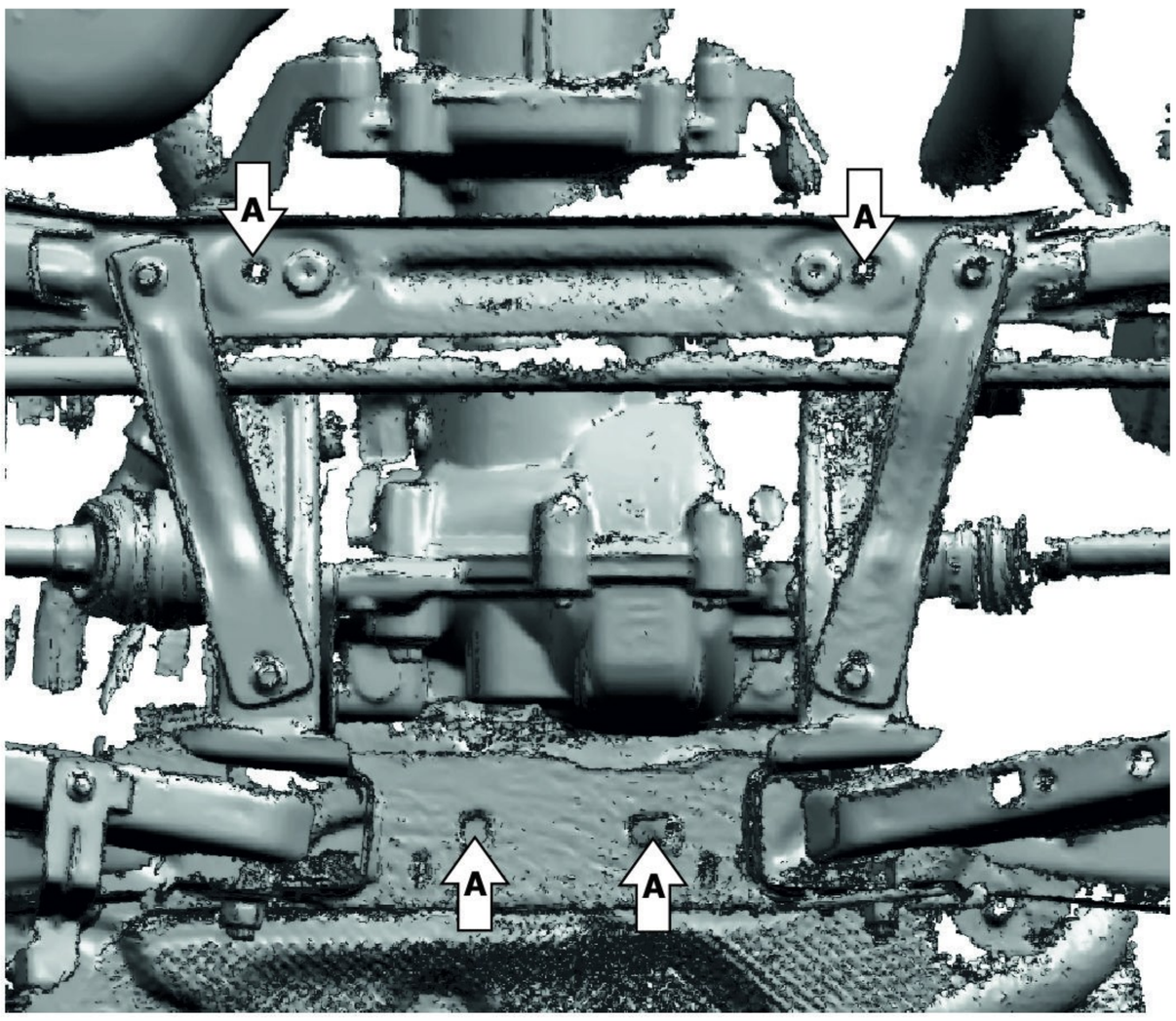

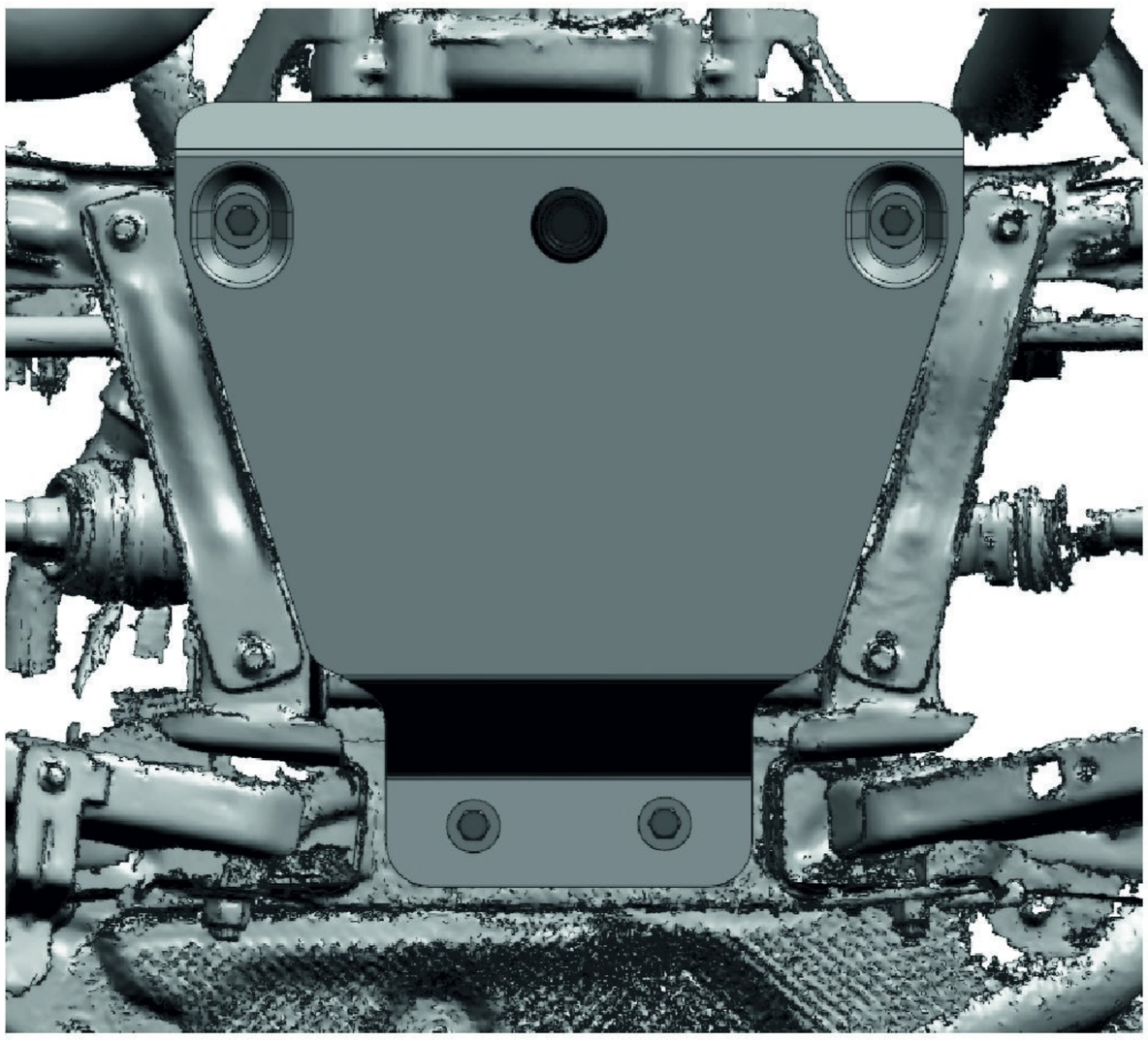

Инструкция по установке:

1. Снять штатный пыльник.
2. Установить гайки фиксируемые M8x65 над отверстиями (A).
3. Закрепить защиту к установленным гайкам фиксируемым M8x65 болтами M8x25.
4. Затянуть болты с необходимым усилием.

Состав изделия:

Наименование	Кол-во	Момент затяжки
Болт M8x25	4 шт.	24.0 Нм
Шайба M8	4 шт.	
Гайка фиксируемая M8x65	4 шт.	
Защита	1 шт.	
Заглушка	1 шт.	

Производитель вправе вносить изменения в конструкцию защиты.

Техническая поддержка: e-mail: **supp@rivalauto.com**; Телефон**: 8-800-555-60-43**